VIDA

CIRCUITO CUERPO-MENTE "VIDA"

Número total de equipos : 13
Equipos para Terapia Física : 7
Equipos para Terapia Cognitiva : 6

Número total de usuarios : 16
Usuarios en Bipedestación : 12
Usuarios en Sedestación : 7

Dimensiones del Circuito:
Largo : 5.64 metros
Ancho : 4.91 metros
Superficie Total : 27.64 m

* Se puede instalar de manera individual el elemento que se desee.
* Postes en madera o metálicos disponibles.
* Cartelería bilingüe al idioma deseado.
* Posibilidad de elegir la combinación de colores deseados.

Elementos que lo componen:

1.- Panel doble “Pórtico + Diana” COD:PD01
2.- Paralela con huellas flotante COD:PF02
10.- Muelle de muñeca COD:MU09
11.- Rueda de brazos COD:RB10
13.- Sillón con plato de circunducción COD:SPC16
15.- Sillón con dos pedales dobles, pies y manos COD:S2PPM19
18.- Panel doble de cifras y letras COD:CF24
19.- Panel doble de laberintos COD:DL25
21.- Panel de anillas COD:PA27

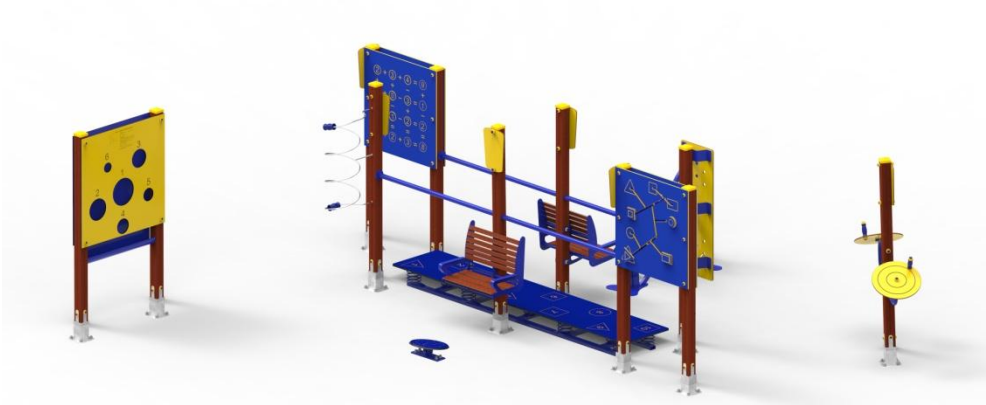

Ortotecsa,S.L.
C/Peña de Francia,8-8bis. CP: 28500 Arganda del Rey, Madrid (España)
Tlf: 0034 918 719 132 / Fax: 0034 918 719 323
Email: info@ortotecsa.com / Web: www.ortotecsa.com

Producto Certificado ACCM
SYSTEM CERTIFICATION ISO 9001 SGS Nº ES13/15113
SYSTEM CERTIFICATION ISO 13485 SGS Nº ES13/15114
CE

1.- REGLAS GENERALES:

- **Todos los elementos se han diseñado siguiendo** las disposiciones de **la Directiva 93/42/CEE** y su transposición española R.D.414/96 **sobre productos sanitarios.**
- Todos nuestros elementos de parques se fabrican conforme a la **normativa Europea EN 16630:2015** sobre equipos fijos de entrenamiento físico instalados al aire libre así como la normativa **UNE EN 1176/1:2018** Equipamiento de las áreas de juego y superficies. Parte 1: Requisitos generales de seguridad y métodos de ensayo..
- Estudiados y diseñados por especialistas en rehabilitación para su uso en intemperie y sin apoyo de personal cualificado, con lo que su diseño es simplificado con el fin de evitar posibles daños y problemas de vandalismo.
- Los módulos de **acompañan de un panel, explicando el correcto manejo de cada aparato, firmado por** un profesional contrastado en el sector de la rehabilitación: **Dr. D. Fermín Álvaro Pascual** (**MEDICO REHABILITADOR** - Colegiado Nº13933, Vocal de la Junta Directiva FACME - Federación de Asociaciones Científico Española).

2.- CERTIFICADOS QUE AVALAN DICHAS REGLAS:

Nuestros Parques para Mayores y para minusválidos están **avalados por personal altamente cualificados en el sector de la Rehabilitación:**
- Dr. D. Fermín Álvaro Pascual (Médico Rehabilitador), asesor de nuestros Parques.
- Dª Maria Soledad González Pérez (Terapeuta Ocupacional), técnico responsable.
- D. Javier Álvarez González (Fisioterapeuta), responsable del informe pericial.

- **Marcado "CE"** conforme a normativa Europea EN-16630:2015.
- Autorización de la Comunidad de Madrid nº D.A.S.P.233/M
- **Licencia Sanitaria** del Mº Sanidad y Consumo nº 1187-PS
- **Certificado de Calidad ISO 9001** sobre la Gestión de calidad de la empresa.
- **Certificado de Calidad ISO 13485** como especialistas en fabricación de productos sanitarios.
- Además disponemos de un **informe fisioterápico pericial** realizado desde el año 2003 **avalando la seguridad y calidad de nuestros parques.**

- **El licitador debe aportar un certificado de conformidad de cada uno de los equipos con la normativa europea EN16630 en su edición vigente en el momento de la licitación. Dicho certificado debe ser emitido por Organismo certificador de producto acreditado por ENAC. Será imprescindible que en el propio certificado aparezca la marca del acreditador correspondiente que ha reconocido la acreditación del certificador de producto.**

3.- MATERIALES:

Materiales empleados:
- Postes de madera de conífera.
- Bases de acero galvanizado.
- Paneles y sillones HPL de 10mm de espesor.
- Suelos HPL de 6 mm de espesor.
- Panel de ejercicios en polietileno de 12,5mm.
- Tubos y estructuras en acero galvanizado.
- Varillas en acero inoxidable.
- Tornillería en acero cincado e inoxidable.
- Tapones y protecciones de plástico.

Tratamientos:
- Madera: En autoclave con productos hidrosolubles. Protegen del deterioro biótico (hongos…) como abióticos (agua, sol…). Clase de riesgo 4 según norma EN335.
- Acero: Tratamiento Galvanizado.

Acabados:
- Madera: Dos manos de producto lasur a poro abierto.
- Acero: Revestimiento de poliéster con tratamiento a base de resinas epoxídicas de alta resistencia según normativa DIN976 y DIN985.

Ortotecsa,S.L.
C/Peña de Francia,8-8bis. CP: 28500 Arganda del Rey, Madrid (España)
Tlf: 0034 918 719 132 / Fax: 0034 918 719 323
Email: info@ortotecsa.com / Web: www.ortotecsa.com

Producto Certificado ACCM
SGS ISO 9001 Nº ES13/15113
SGS ISO 13485 Nº ES13/15114
CE

4. FUNCIONES DE LOS ELEMENTOS: **TRABAJAR EL EJERCICIO FÍSICO Y MENTAL (COGNITIVO)**

Ventajas del ejercicio físico:

La realización habitual de actividades físicas:

Reduce las posibilidades de sufrir problemas cardiovasculares, hipertensión, colesterol, osteoporosis o incluso diabetes

Fomenta la interacción social con otras personas.

Mantenimiento del cuerpo en activo:

Conserva su autonomía.

Calidad de vida.

Trabajamos funciones como el equilibrio, la coordinación, la elasticidad, la fuerza, la movilidad, la agilidad

Útiles en procesos de rehabilitación de lesiones o dolencias concretas.

Objetivos:

- Mantener o mejorar la movilidad articular de la persona.
- Mejorar la fuerza muscular.
- Trabajar la coordinación así como la destreza óculo-manual.
- Fomentar la interacción social entre los diversos usuarios del parque.
- Mejorar las funciones cognitiva, sensorial y motriz del cerebro.
- Concienciar a la población mayor de la importancia de realizar programas de ejercicio físico para mantener o mejorar su autonomía y calidad de vida.

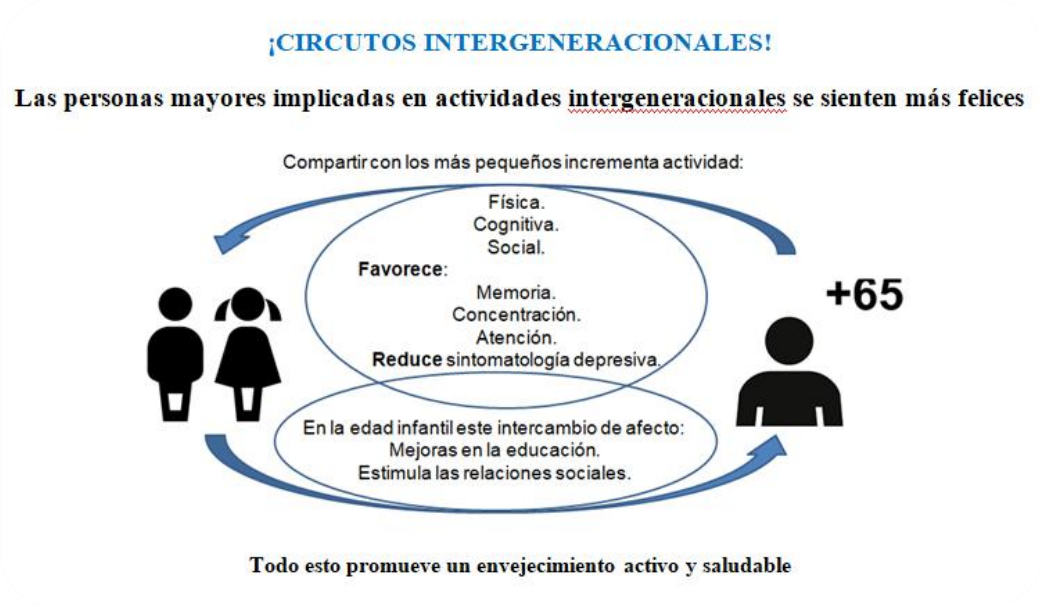

Ventajas del **ejercicio mental:**

Previene el deterioro cognitivo:

Riesgo de sufrir enfermedades degenerativas a partir de los 45 años.

Aumentar las sustancias químicas del cerebro que previenen degeneración.

Mejora tu memoria a largo plazo:

Practicar ejercicio regularmente mejora tu memoria.

La habilidad de aprender cosas nuevas.

La adquisición y retención del vocabulario en adultos.

Aumenta tu capacidad cerebral:

Produce más neuronas y más conexiones entre ellas.

Cerebro gana forma y aumenta capacidad de aprendizaje.

Mejora la comprensión verbal. Procesamiento visual y espacial.

Capacidad para razonar y planificar.

Mejora las funciones ejecutivas: Habilidades mentales orientadas a cumplir tareas complicadas o resolver problemas complejos.

Mejora la capacidad de concentración, de observación y de atención.

Ortotecsa,S.L.
C/Peña de Francia,8-8bis. CP: 28500 Arganda del Rey, Madrid (España)
Tlf: 0034 918 719 132 / Fax: 0034 918 719 323
Email: info@ortotecsa.com / Web: www.ortotecsa.com

Producto Certificado ACCM
SGS ISO 9001 Nº ES13/15113
SGS ISO 13485 Nº ES13/15114
CE

VIDA

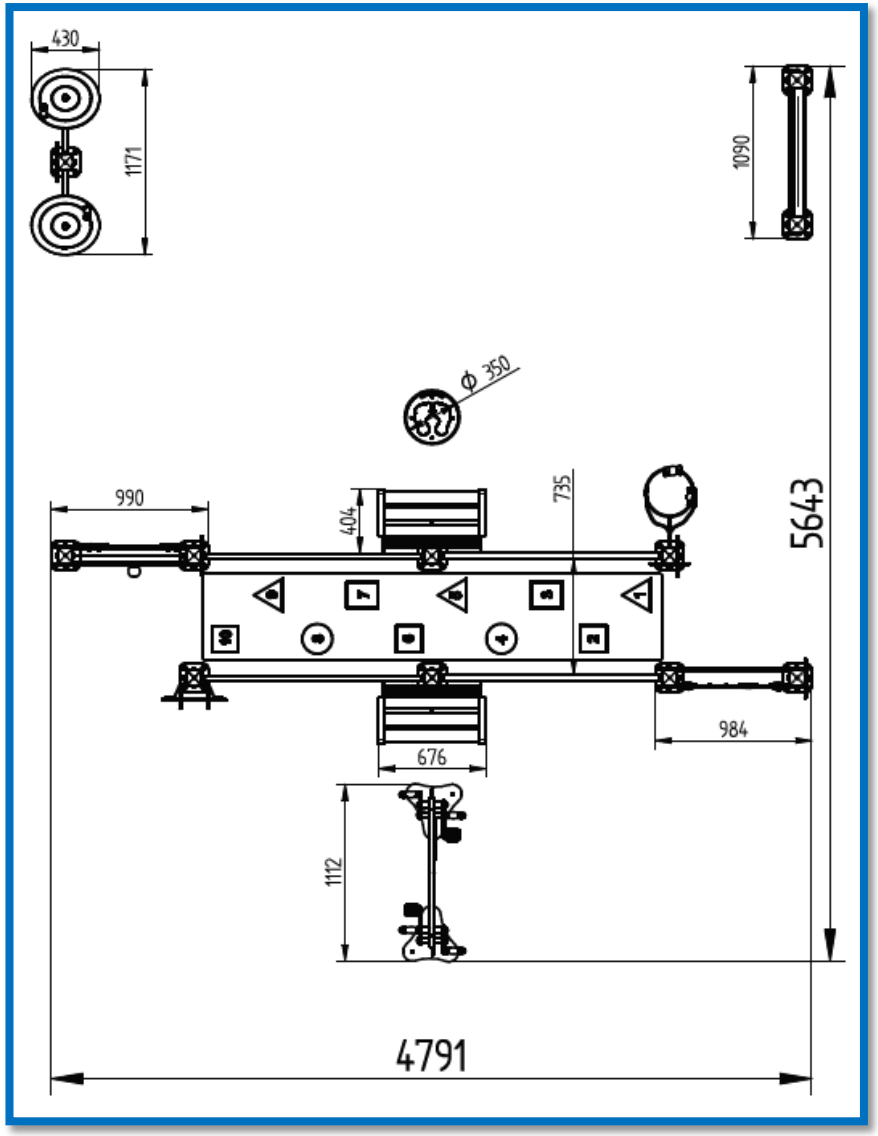

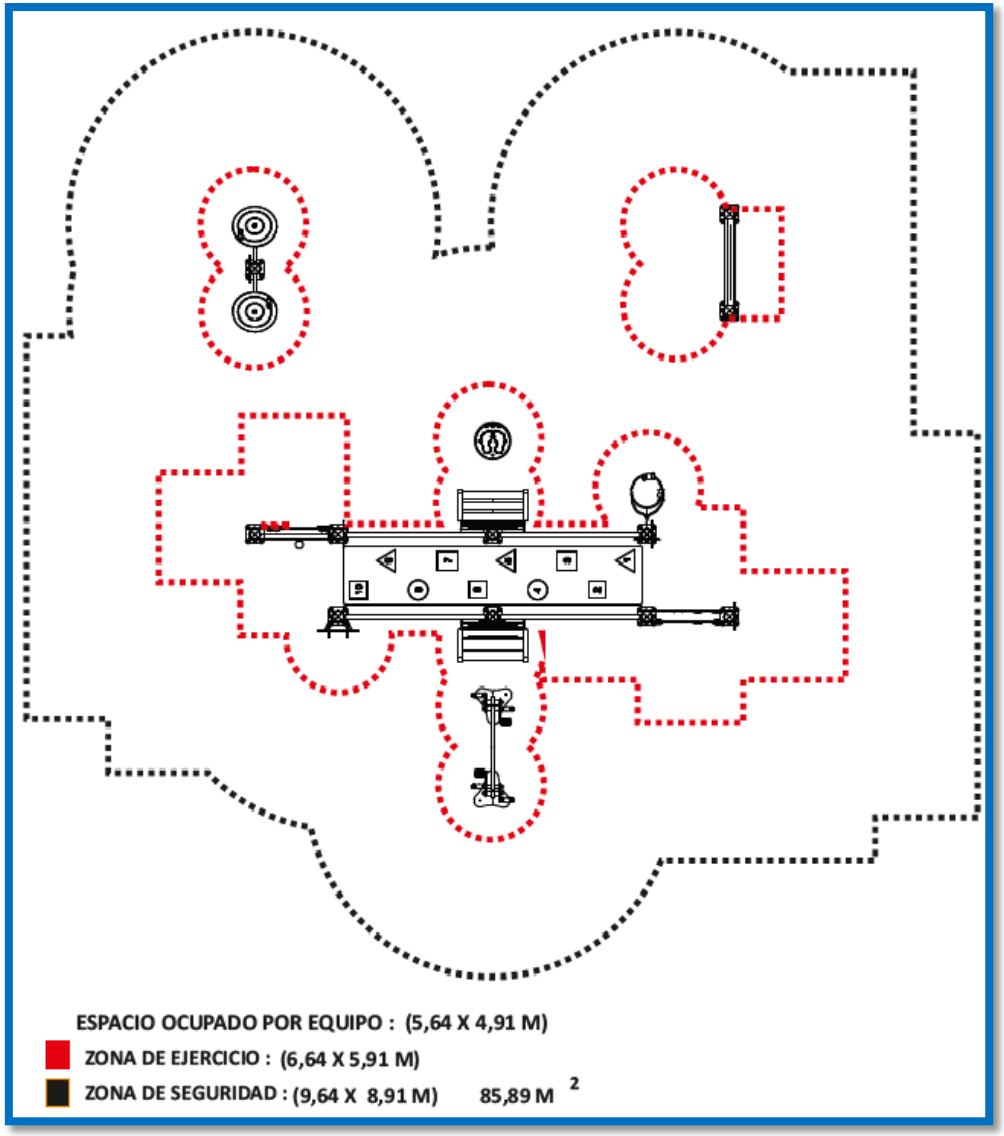

Ortotecsa,S.L.
C/Peña de Francia,8-8bis. CP: 28500 Arganda del Rey, Madrid (España)
Tlf: 0034 918 719 132 / Fax: 0034 918 719 323
Email: info@ortotecsa.com / Web: www.ortotecsa.com

Producto Certificado ACCM
SGS ISO 9001 Nº ES13/15113
SGS ISO 13485 Nº ES13/15114
CE

VIDA

Adaptamos el circuito al espacio disponible

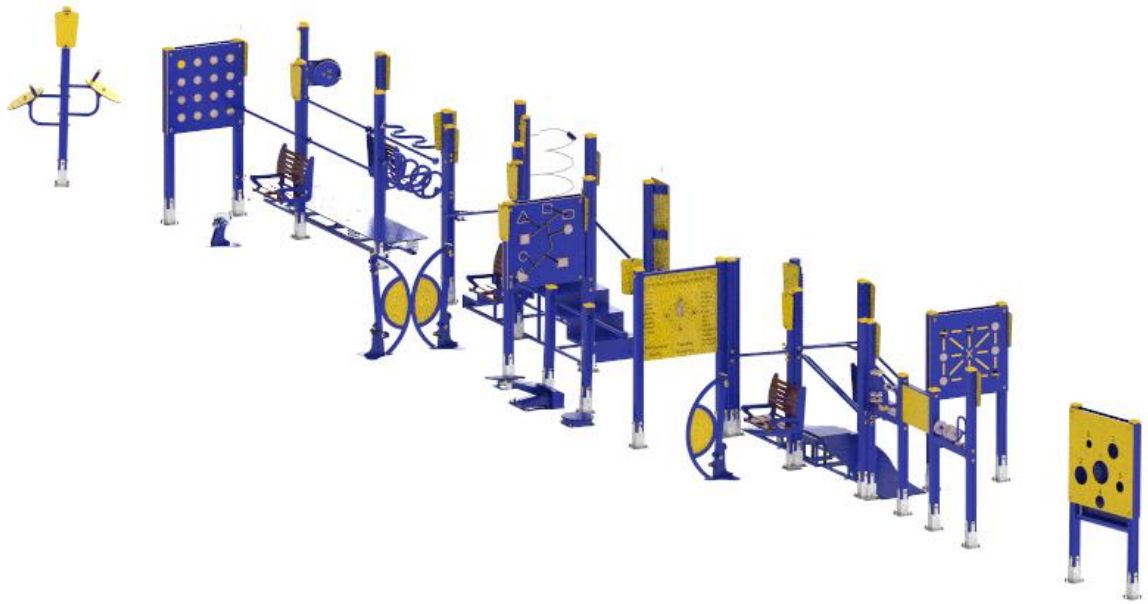

Ortotecsa,S.L.
C/Peña de Francia,8-8bis. CP: 28500 Arganda del Rey, Madrid (España)
Tlf: 0034 918 719 132 / Fax: 0034 918 719 323
Email: info@ortotecsa.com / Web: www.ortotecsa.com

Producto Certificado ACCM
SYSTEM CERTIFICATION ISO 9001 SGS Nº ES13/15113
SYSTEM CERTIFICATION ISO 13485 SGS Nº ES13/15114
CE